ЦГ-000.40.004-14

Перв. примен. | Справ. № | Подп. и дата | Инв. № дубл. | Взам. инв. № | Подп. и дата | Инв. № подл.

Ra 6,3 (√)

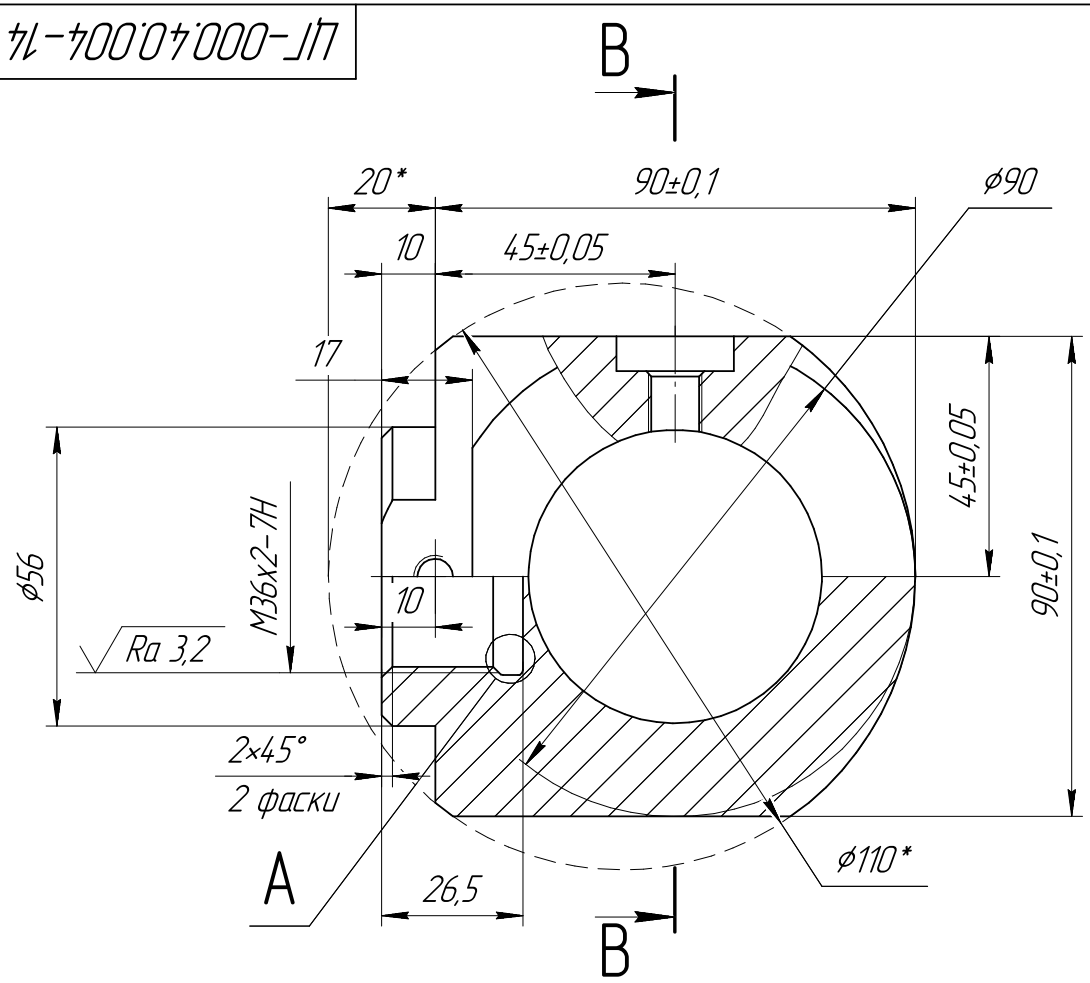


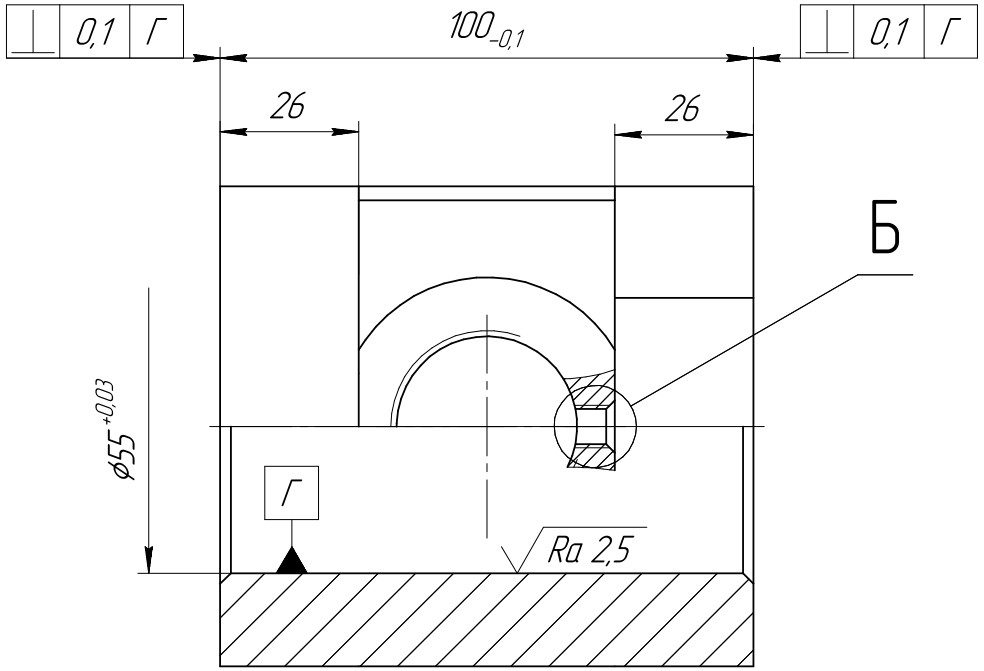


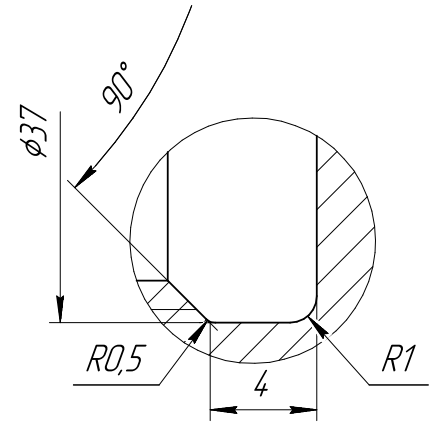


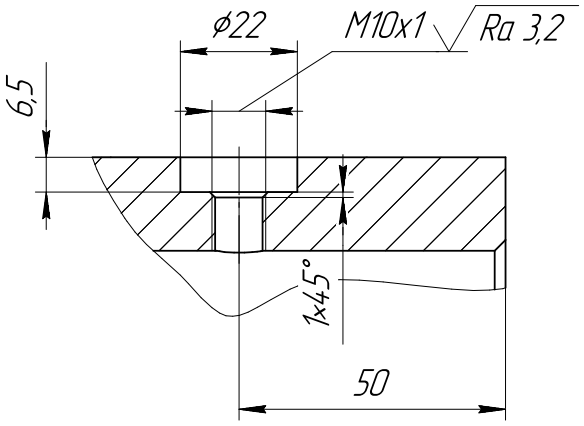


1 28...33 HRCэ

2 * Размеры для справок

3 H14, h14, ± $\frac{IT14}{2}$.

4 Острые кромки притупить.

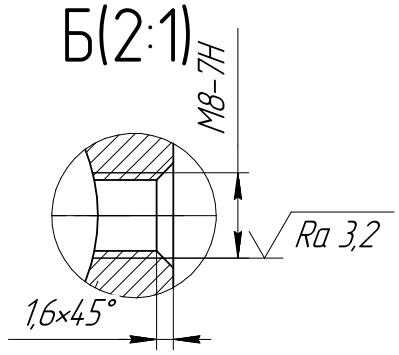


| | | | | | | | | |
|---|---|---|---|---|---|---|---|---|
| | | | | | ЦГ-000.40.004-14 | | | |
| Изм. | Лист | № докум. | Подп. | Дата | Проушина | Лит. | Масса | Масштаб |
| Разраб. | | Трифонов | | | | | 3,45 | 1:1 |
| Пров. | | | | | | Лист | Листов 1 | |
| Т.контр. | | | | | | | | |
| | | | | | Сталь 40Х ГОСТ 4543-2016 | АО ИНТЕХРОС | | |
| Н.контр. | | | | | | | | |
| Утв. | | Тархов | | | | | | |

Копировал Формат А3